競技名

期　　日　７月１３日（土）　７月１４日（日）

会　　場　三滝中学校　武道場

専門部長　日置　雄斗

開 会 式　実施しない

閉 会 式　実施しない

勝ち上がり表

柔　道　（男子･女子）

期　　日　7月13日(土) 7月14日(日)
会　　場　三滝中学校武道場
専門部長　日置 雄斗

試合開始予定時刻　9:30
13日(土)団体戦, 14日(日)個人戦
終了予定時刻　11:00

（男　子）

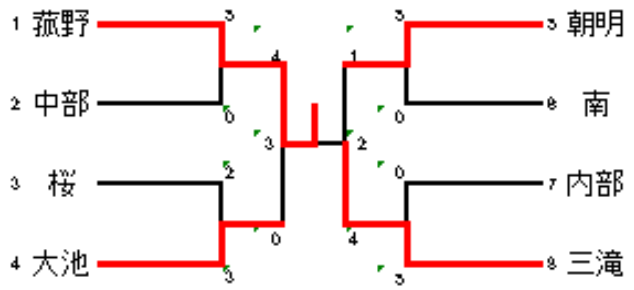

3位決定戦

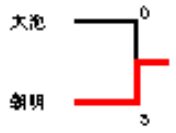

5位決定戦

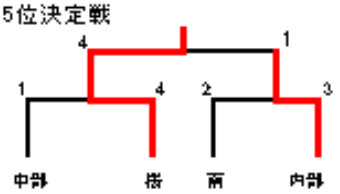

（女　子）

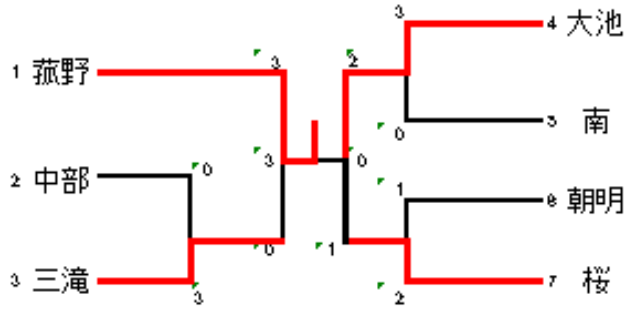
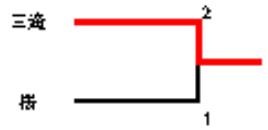
3位決定戦