ソフトテニス

期　日　　７月６、７、１３日

会　場　　７月６日(土)　四日市ドーム　団体戦 男女 9:40～
　　７月７日(日)　四日市ドーム　個人戦 男女 9:00～
　　７月13日(土) 三滝テニスコー 個人戦 男女 9:00～

専門部長　小山　幸太郎

【 男 子 の 部 】

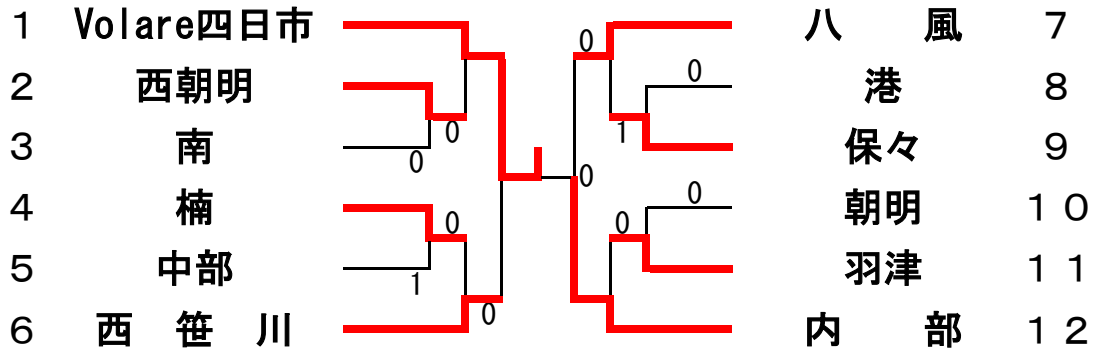

優　勝	Volare 四 日 市
準 優 勝	内 部 中 学 校
第 三 位	八 風 中 学 校
	西 笹 川 中 学 校

【 女 子 の 部 】

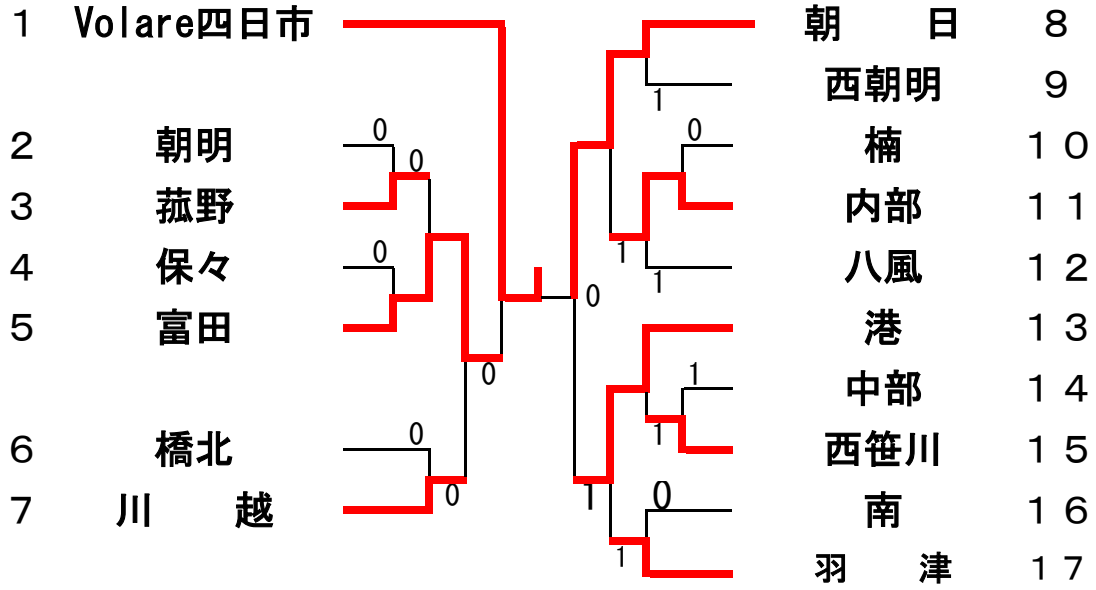

優　勝	Volare 四 日 市
準 優 勝	朝 日 中 学 校
第 三 位	港 中 学 校
	富 田 中 学 校